Caja de seguridad electrónica

Mod. Laptop Hotelera

MANUAL DE USUARIO

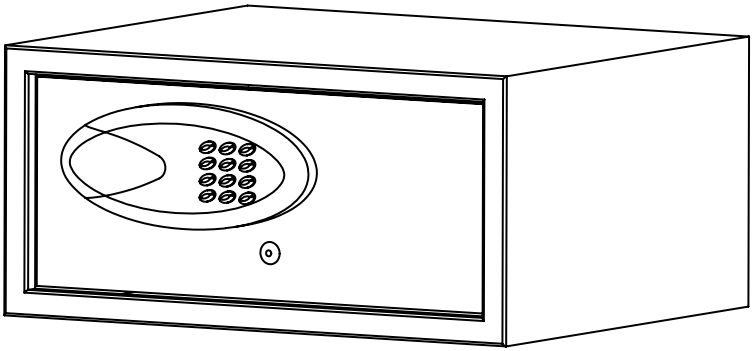

⚠ PRECAUCIÓN ⚠
NO guarde las llaves dentro de su caja fuerte.

Asegúrese de leer éste manual antes de instalar su equipo

Caja de seguridad electrónica

Mod. Laptop Hotelera

1. Instalación de pilas

La caja de seguridad viene abierta de fábrica.
Retire la tapa de las pilas que se encuentra en la parte posterior de la puerta instale las 4 pilas AA (1.5 V cc) En el "Display" o pantalla aparece la palabra "SECURE" asegúrese de conectar correctamente las pilas. Se recomienda el uso de pilas alcalinas.

2. Programación de códigos

Atención:
Su caja fuerte viene programada con el código de usuario y el código maestro (888888). El cual se sugiere cambiar de inmediato por su seguridad antes de operar su caja.

3. Programe el código de usuario

Con la puerta abierta, Elija su código de usuario con mínimo 3 y máximo 6 dígitos, luego presione "#", en la pantalla aparecerá "CLOSED" Cerrado con un sonido, mientras se cierra quedará registrado su nuevo código de usuario

4. Programe el código Maestro

El código de seguridad de fábrica es 888888 con la puerta cerrada, introduzca el código y a continuación presione "#" la pantalla mostrará "PA555" cada segundo mostrará un número menor ejemplo "PA554", "PA553" hasta el que aparezca en la pantalla la palabra "OPEN" (abierto) puede abrir su caja.

a. Con la puerta cerrada tecle el código maestro 888888 y presione “#” antes de terminar la cuenta regresiva (5 segundos aproximadamente) presione nuevamente “#”

b. A continuación teclee o ingrese su nuevo código entre 3 y 6 dígitos como máximo presione “#” y en la pantalla aparecerá la palabra “DONE”, Ahora su nuevo código maestro esta registrado.

5. Para cerrar la caja de seguridad

Tecleé su código y a continuación presione “#” automáticamente se cerrará y en pantalla aparecerá “CLOSED”.

6. Para abrir la caja de seguridad

a) - Abrir la caja con el código maestro (ver paso 4).
b) - Abrir la caja con el código de usuario.
Teclee o ingrese su código y a continuación presione “#” automáticamente se abrirá y en pantalla aparecerá “OPENED” abierto.

Importante ⚠

• Si usted desea modificar los códigos durante la apertura de su caja presione “*” para borrar todos los códigos antes de presionar “#”.

• Si introduce un código equivocado cuando confirme con “#” en la pantalla aparecerá la palabra “ERROR”

• Después de 3 intentos erróneos se bloqueará por 5 minutos y en pantalla aparecerá “HOLD05”
Y cada minuto que pase el número descenderá a “HOLD04”, “HOLD03”, etc.
el bloqueo se puede anular antes de los 5 minutos si la abre de forma manual con la llave.

7. Para abrir con la llave

Su caja se puede abrir de forma mecánica por medio de la llave incluida aun cuando este bloqueado ya sea porque olvidó su código o porque la carga de las pilas se terminó.

a. Retire el tapón (P) de la puerta e identifique la cerradura.

b. Inserte la llave y gire en sentido de las manecillas del reloj para abrir la puerta.

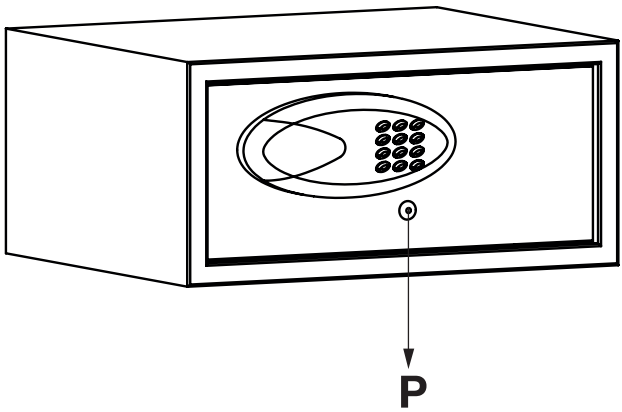

⚠ **PRECAUCIÓN** ⚠
NO guarde las llaves dentro de su caja fuerte.

Aviso
Por razones de seguridad no se puede retirar la llave mientras la caja de seguridad se abre de forma manual, para poderla retirar debe cerrar primero la caja.

8. Instalación de la caja de seguridad

- Fijar la caja en al menos dos puntos, ya sea en la pared o en el suelo. Las fijaciones suministradas con el producto, están diseñadas para la fijación en hormigón. Por favor, adquiera los anclajes apropiados para cualquier otro material en que desee fijar la caja de seguridad.

- Para reducir el riesgo de robo su caja debe quedar bien instalada.

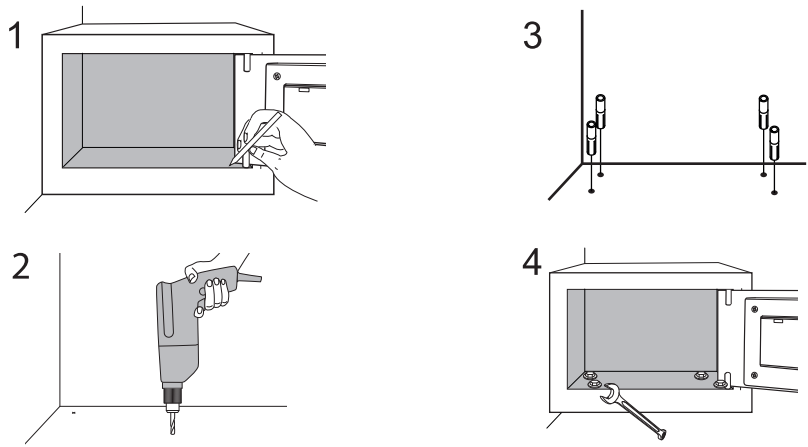

1 Marque con un lápiz los punto para barrenar
2 Retire la caja haga un barreno para cada tornillo
3 Inserte los taquetes en los barrenos podría necesitar un martillo para meterlos correctamente; coloque nuevamente la caja y atornille a través de las perforaciones como se indica en la imagen
4 Asegúrese de apretar firmemente los tornillos y verifique que su caja no se mueva

El mejor desempeño de su caja depende de la calidad de su instalación así como el soporte donde se coloca

IMPORTANTE ⚠

Esta caja es muy pesada la incorrecta instalación puede causar lesiones.

Funciones adicionales

1. Ocultar código

Si usted desea ocultar su código en la pantalla presione dos veces “*” antes de introducir su código.

2. PRECAUCIÓN reemplazo de pilas

Cuando aparezca la leyenda “lo-baT” en pantalla es momento de remplazar las pilas. Para comprobar la carga presione la tecla “ # ” si la carga es correcta en la pantalla aparecerá “HI-baT” si es baja aparecerá “lo-baT” entonces es momento de reemplazarlas.

Aviso
Cuando reemplace las pilas el código de usuario se borrará automáticamente, debe asignar un nuevo código; durante dicho procedimiento el código maestro NO se modifica, se conserva idéntico.

3. Registro de uso

Ajuste la fecha y hora
Primero debe ajustar la fecha y hora de su caja de seguridad

Por ejemplo:
Fecha 2015 / 03 / 27
hora 14:45:00
Con la puerta abierta introduzca **200110 en la pantalla aparecerá “DATE”

FAVOR DE INTRODUCIR:
"yE" (año) "15"
"ON" (mes) "03"
"dA" (día) "27"
"HO" (hora) "14"
"IN" (minutos) "45"
"SE" (segundos) "00"
cuando termine este proceso aparecerá en la pantalla “GOOD”.

NOTA:
Cada que reemplace las pilas deberá ajustar la fecha y hora, sugerimos ajustar la fecha y hora una vez al año.

Registro de aperturas
Su caja puede registrar hasta 105 aperturas.
Con la puerta abierta introduzca **200118 en la pantalla aparecerá "RECORD" podrá acceder al registro de aperturas

Formato de registro
Cada registro tiene 3 pantallas y cada una se mantiene visible por un lapso de 3 segundos después cambia automáticamente.

Pantalla 1 número de apertura
Pantalla 2 Día, mes y año
Pantalla 3 Hora, minuto y segundo

Ejemplo:

Pantalla 1	Pantalla 2	Pantalla 3
001U	150304	080808

Pantalla 1
Quiere decir que es el primer registro almacenado

Pantalla 2
Que fue el día 4 de marzo del 2015

Pantalla 3
Que fue a las 08:08:08 segundos
Los prefijos son:
U——Apertura por código de usuario
E——Apertura con llave

Con la tecla 4 avanza y con la 6 regresa los registros.

El diseño, las especificaciones e instrucciones pueden cambiarse sin previa notificación al usuario.

Comercializador:
ASSA ABLOY México, S.A. de C.V.
R.F.C. AAM961204CI1
Importador:
Cerraduras y Candados PHILLIPS, S.A. de C.V.
R.F.C. CCP910506LK2
Pelícano 242, Col. Granjas Modernas,
C.P. 07460, México, D.F.
Lada sin Costo: 01 800 702 8900
servicio.clientes@assaabloy.com
País de origen: China
www.yalemexico.com





